Impianto di lavaggio ruote
MobyDick ConLine KIT Flex 400 B

N. art. MDK-A300-400B

Unità di lavaggio a ricircolo di acqua, zincata a caldo, con pareti antispruzzo, vasca di riciclo, sistema di pompaggio e unità di controllo.

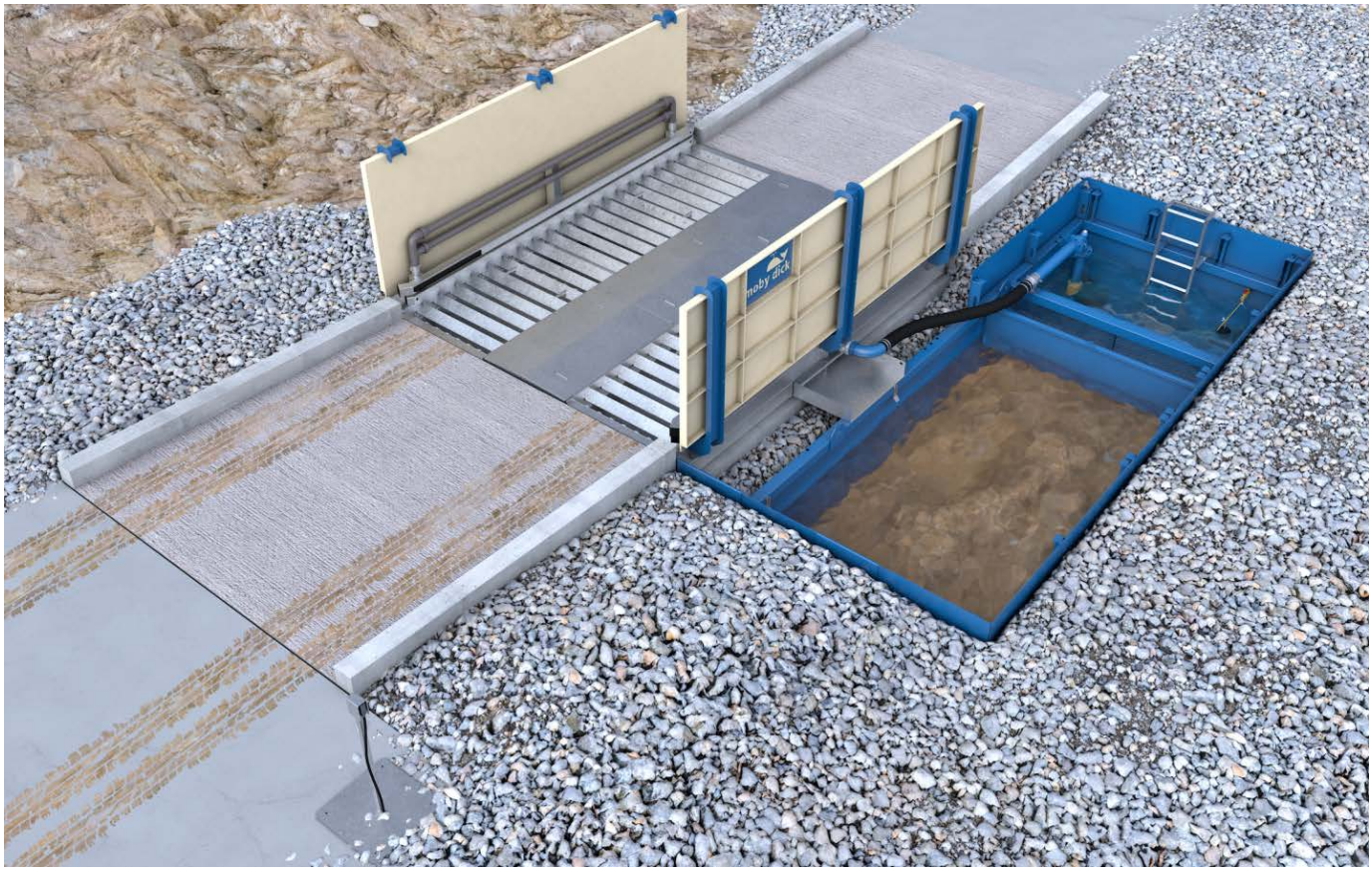

KIT Flex 400 MB – Un modello della linea di modelli ConLine KIT Flex

ConLine KIT Flex – Struttura modulare per il settore edile

Gli impianti di lavaggio ruote della linea ConLine KIT Flex sono stati sviluppati dai nostri ingegneri appositamente per le specifiche esigenze del settore edile. L'unità di base della struttura modulare è costituita da una robusta unità di lavaggio della lunghezza di quattro metri e da una vasca di riciclo. Può essere combinata con un nastro trasportatore a raschiamento, un pacchetto di mobilità o una seconda unità di base per formare otto diversi impianti di lavaggio ruote con lunghezze di quattro o otto metri. Tutti i modelli sono di rapida installazione ed entusiasmano migliaia di operatori in tutto il mondo.

Descrizione funzionale

Un camion entra lentamente nell'impianto di lavaggio ruote. Il sensore di rilevamento veicoli attiva automaticamente il processo di lavaggio. Il sistema di ugelli appositamente messo a punto, composto da un numero elevato di ugelli a pavimento e ugelli laterali, assicura una pulizia intensiva di tutti gli pneumatici e dell'intero autotelaio durante la rotazione delle ruote. Le zone più alte del veicolo, come i finestrini e gli specchietti retrovisori, non vengono lavate. In questo modo, la visuale del conducente rimane libera. L'effetto vortice creato dall'angolazione dei profili garantisce una pulizia ulteriore del battistrada dello pneumatico. La durata del processo di lavaggio può essere selezionata liberamente, in base alle rispettive condizioni operative, per mezzo di un relè temporizzatore installato nell'armadio di comando. Attraverso il canale di ritorno, l'acqua sporca fluisce dall'unità di lavaggio nella vasca laterale di riciclo. Qui si depositano i residui solidi trascinati dall'acqua. L'acqua è condotta sotto una parete frangiflutti e sopra una parete divisoria con inserto filtrante nella camera della pompa. Lì viene riutilizzata dalle robuste pompe a immersione MobyPump per una successiva irrorazione. Un escavatore o un camion aspiratore rimuove dalla vasca di riciclo i residui solidi che vi si sono depositati.

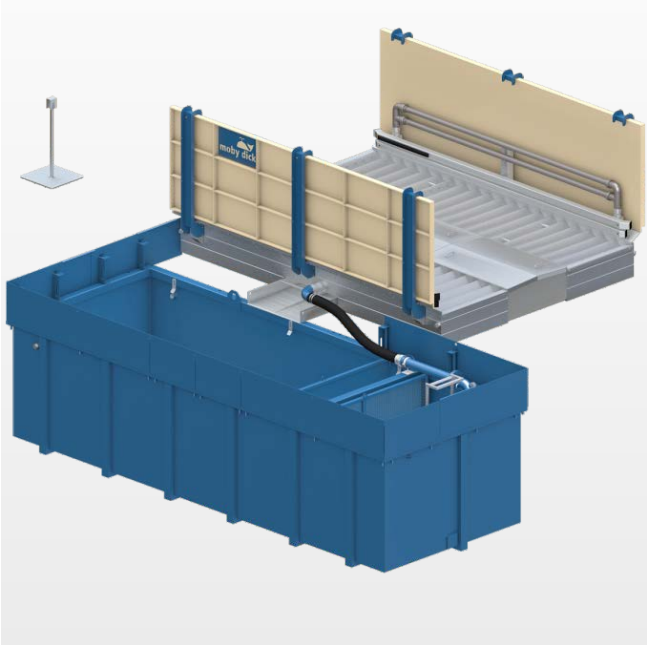

Riciclo dell'acqua

In tutti gli impianti di lavaggio ruote MobyDick, l'acqua circola in un circuito chiuso. Il trattamento dell'acqua avviene per sedimentazione nella vasca di riciclo. La sedimentazione può essere accelerata aggiungendo un flocculante. I residui solidi depositati nella vasca di riciclo devono essere rimossi a intervalli regolari (a seconda della frequenza di utilizzo dell'impianto) con un escavatore o aspirati con un camion aspiratore.

Volume di fornitura

- Unità di lavaggio a ricircolo di acqua, zincata a caldo
- Parete paraspruzzi per lato
- Doppia barra portaugelli per lato
- Canale di ritorno zincato per l'acqua di scarico
- Armadio di comando
- Sensore ottico per l'attivazione del processo di lavaggio
- 2 Pompe a immersione MobyPump
- Supporto pompa e tubazioni
- Vasca di riciclo 20 B con scaletta di discesa
- Rialzo bordo delle vasche di riciclo, per chiusura a filo con il livello del suolo

Specifiche tecniche (per le dimensioni, vedi layout)

• Lunghezza di passaggio	400 cm
• Larghezza di passaggio	280 cm
• Massimo carico assiale	15,0 t
• Altezza pareti antispruzzo	136 cm
• Ugelli	130 pz.
• Ø ugelli	7 mm
• Volume vasca di riciclo	20,0 m³
• Potenza massima della pompa	2×2,5 m³/min
• Valore di allacciamento elettrico	11,2 kW
• Emissioni sonore	< 75 dB
• Peso (pronto per la spedizione)	6.000 kg

Ambiti di applicazione

Il modello KIT Flex 400 B può lavare fino a 150 camion moderatamente sporchi al giorno.

Luoghi tipici di impiego, a seconda del numero di camion e del grado di sporco, sono

- Cantieri
- Cave di ghiaia e di pietra
- Impianti di miscelazione per il calcestruzzo
- Impianti di riciclo
- Discariche
- Impianti portuali
- Industria alimentare
- Pulizia e disinfezione
- Altri settori su richiesta